CHURRASQUEIRAS - FORNOS
FOGÕES - LAREIRAS

64

LARGURA EXTERNA: 66cm
LARGURA INTERNA: 64cm
PROFUNDIDADE EXT.: 50cm
PROFUNDIDADE INT.: 42cm
ALTURA DA BOCA.: 49cm
ALTURA TOTAL.: 185cm

74

LARGURA EXTERNA: 76cm
LARGURA INTERNA: 74cm
PROFUNDIDADE EXT.: 58cm
PROFUNDIDADE INT.: 50cm
ALTURA DA BOCA.: 54cm
ALTURA TOTAL.: 200cm

84 EXTRA

LARGURA EXTERNA: 88cm
LARGURA INTERNA: 84cm
PROFUNDIDADE EXT.: 68cm
PROFUNDIDADE INT.: 60cm
ALTURA DA BOCA.: 54cm
ALTURA TOTAL.: 200cm

REFRACON REFRATÁRIOS

www.refracon.com.br
FONES: (19) 3654-1506 / 3654-1947
Rod. SP 346, km 212, nº266 - Cx. Postal 04 - CEP: 13995-000
Santo Antonio do Jardim - SP

MANUAL

CHURRASQUEIRA REVESTIDA DE VIDRO

64 - 74 - 84 EXTRA

REFRACON REFRATÁRIOS

INFORMAÇÕES ÚTEIS

PARABÉNS! VOCÊ ACABA DE ADQUIRIR UM PRODUTO DO GRUPO REFRACON! UMA EMPRESA A 15 ANOS NO MERCADO, QUE INSPIRA CONFIANÇA E GARANTIA DE QUALIDADE!

Por ser um produto pré-acabado, é necessário seguir alguns procedimentos de acabamento, a fim de evitar a perda da garantia.

- A instalação da churrasqueira deverá ser somente em local coberto e protegida de ações externas (chuva, vento) caso contrário sofrerá choque térmico e perda imediata da garantia.
- Assente e nivele todas as peças da churrasqueira com ARGAMASSA REFRATÁRIA REFRACON, exceto a caixa refratária, que deverá ser somente encaixada, para que haja espaço para a dilatação necessária quando submetida ao calor. Não utilize TERRA REFRATÁRIA, ela não é indicada para este tipo de material.
- É necessário que a churrasqueira seja revestida. Este produto foi projetado para receber diversos tipos de acabamentos, como cerâmicas, pedras, pastilhas, textura, grafiato ou pintura, deve ser feito um reboco comum antes de aplicar o acabamento.
- Após o revestimento, é necessário rejuntar as peças com REJUNTE REFRATÁRIO REFRACON, pois ele, assim como a ARGAMASSA REFRATÁRIA REFRACON, foram testados e aprovados por especialistas no assunto. Não garantimos se for utilizado outro tipo de argamassa, terra refratária ou rejunte.
- Nunca utilizar água na limpeza, sob o risco de danos.
- Podem ocorrer fissuras, estas, são normais e não comprometem a segurança e estrutura da churrasqueira.
- Nunca utilizar madeira para aquecimento. Somente carvão.

PRIMEIROS AQUECIMENTOS

Deve ser feito com ¼ de carvão. Deixe queimar até o final. Repita este procedimento por 03 (três) dias, aumentando a quantidade de carvão a cada dia. Este procedimento é indispensável, pois completará o processo de cura.

Para mais dicas, consulte nosso site: www.refracon.com.br

CONHEÇA MELHOR

01 - Base
02 - “L” Frente
03 - “L” Fundo
04 - Tijolo
05 - Laje Furada
06 - Laje Maior Caixa Refratária
07 - Laje Menor Caixa Refratária
08 - Painel em Aço Inox
09 - Vidro Traseiro
10 - Vidro Lateral
11 - Coifa em Aço Inox
12 - Gaveta

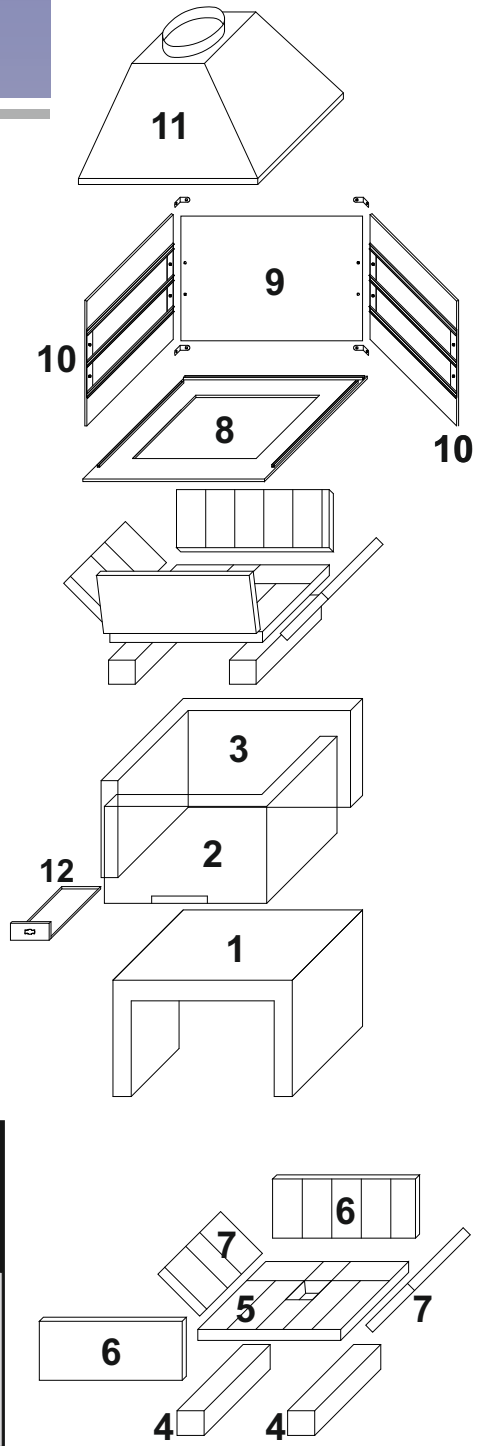

CHAMINÉ

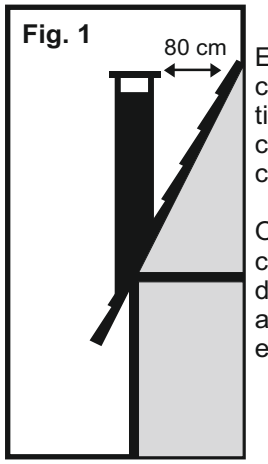

Em telhados com bastante inclinação tipo chalés, construa a chaminé conforme o seguinte sistema:

O topo deverá elevar-se até conseguir atingir uma abertura de 80cm considerando a distância entre o chapéu e o telhado.
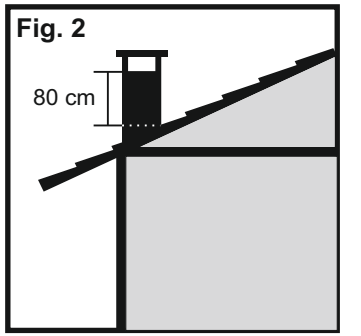
A porta da chaminé deve ficar no mínimo 80 cm acima do telhado (considerar o lado de cima)